SHOWERTEC STKF

SHOWERTEC STKF

DESCRIPTION DU PRODUIT

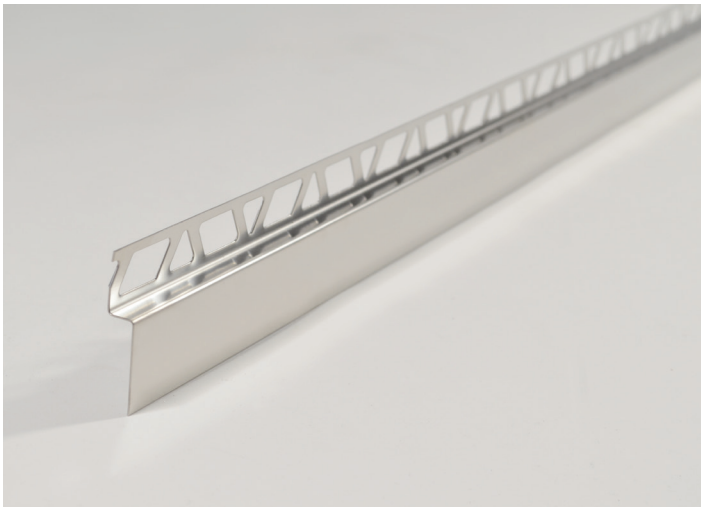

Showertec STKF

La gamme SHOWERTEC STK comprend une série de profilés dédiés à l'espace douche. Ce sont des produits conçus pour simplifier le travail durant l'installation. Les profilés STKF servent de transition entre le receveur de douche carrelé incliné et le revêtement. Ce dernier peut être intégré avec son profil de façade STKP pour obtenir une finition homogène et optimale grâce à la ligne épurée de l'installation. Les profilés Showertec STK vous permettent de créer des environnements de salle de bain au design minimaliste et moderne, en obtenant des douches de plain-pied sans obstacles et sans barrières architecturales.

Ils sont disponibles en version droitiers et gauchers.

Ils peuvent être combinés avec les profilés STKP ou STKR pour obtenir une finition homogène et optimale grâce aux lignes épurées de l'installation.

CARACTÉRISTIQUES TECHNIQUES

Longueur: 1,35 m

PENTE = 2%

IS

Article	HxB mm	Matériel	Finition	Pcs
STKF35/80IS135	8x35	Acier inox	Brossé	1
STKF35/100IS135	10x35	Acier inox	Brossé	1
STKF35/125IS135	12,5x35	Acier inox	Brossé	1
STKF48/80IS135	8x48	Acier inox	Brossé	1
STKF48/100IS135	10x48	Acier inox	Brossé	1
STKF48/125IS135	12,5x48	Acier inox	Brossé	1

UTILISATION

1. Coupez le profilé STKF à la longueur souhaitée;
2. Appliquez de la colle à carreaux sur la surface où sera posé le profilé et positionnez-le en l'appuyant de manière à ce qu'il soit enfoncé dans celle-ci;
3. Posez les carreaux en étalant l'adhésif sur toute la surface en utilisant la technique du lit complet et en prenant soin de laisser un joint de 2 mm;
4. Nettoyez tout résidu de colle sur le profilé avant qu'il ne sèche;
5. Jointoyer soigneusement en couvrant tous les joints et nettoyer le profilé de tous les résidus avant qu'ils ne sèchent.

NETTOYAGE ET MAINTENANCE

N'utilisez pas de détergents abrasifs pour le nettoyage.
Le profilé ne nécessite aucun soin ou entretien particulier.

Profilitec S.p.A.
Via Scotte, 3 - 36033 Isola Vicentina (Vicenza), ITALY
Tel: +39 0444 268311
e-mail: profilitec@profilitec.com (ITA)

Profilitec Corp.
472 Meeting Street, Suite C, No. 301 -
Charleston, SC 29403, USA
Ph: +1 855 290 9591
e-mail: customerservice@profilitec.com

www.profilitec.com

CONTEXTES D'UTILISATION

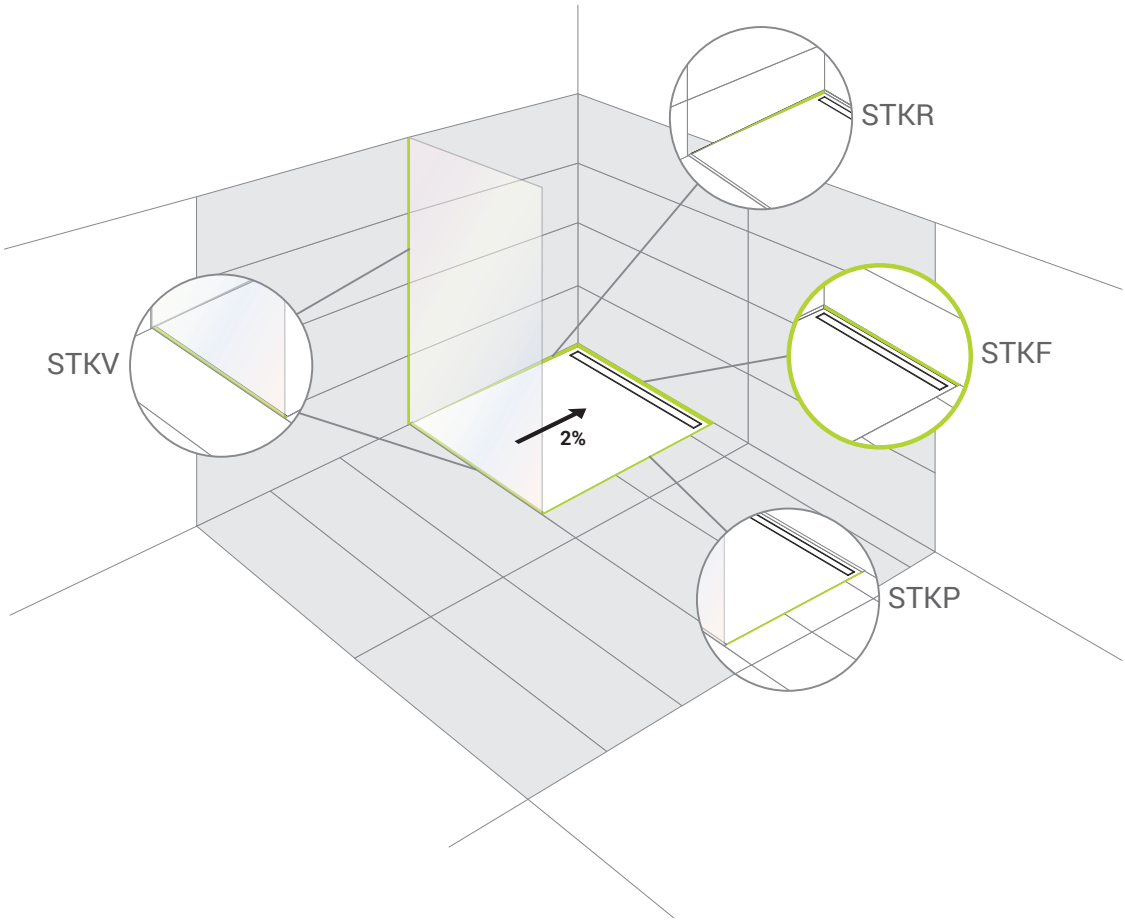

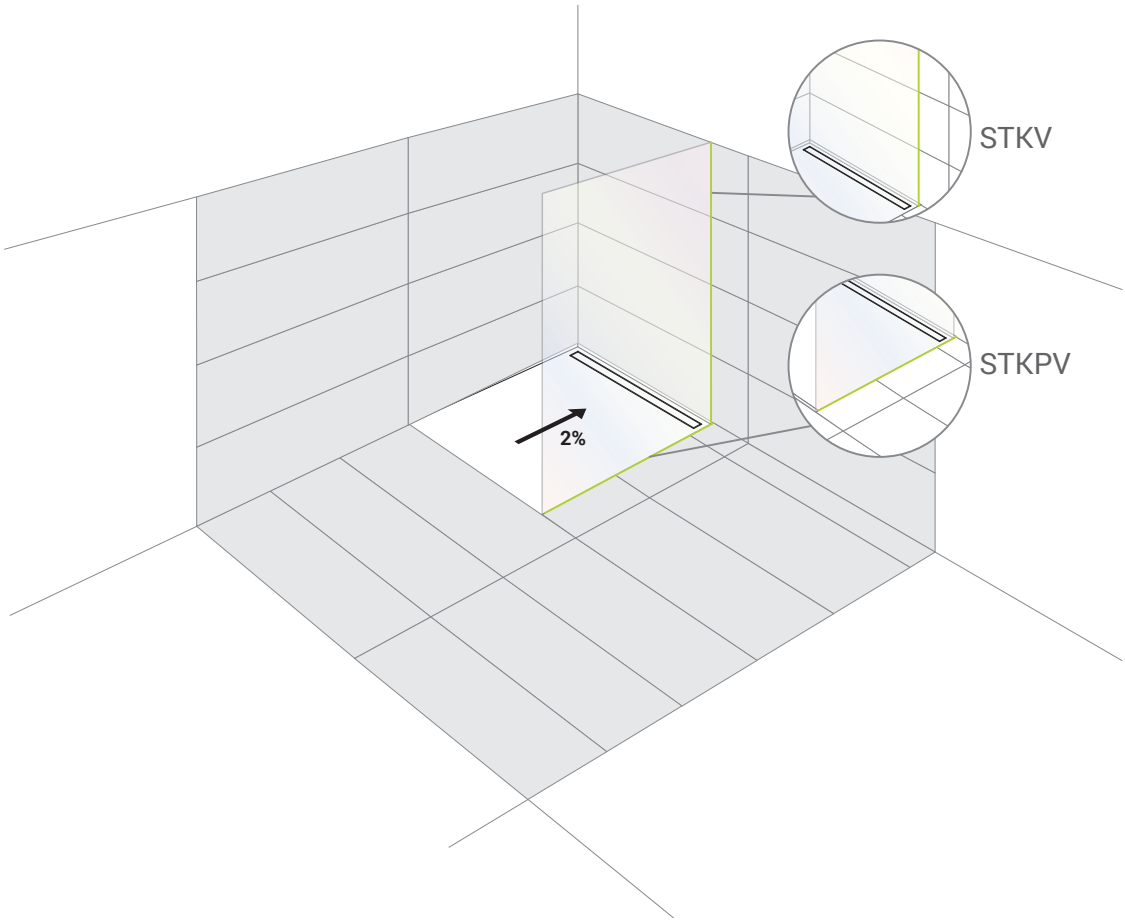

Profilitec S.p.A.
Via Scotte, 3 - 36033 Isola Vicentina (Vicenza), ITALY
Tel: +39 0444 268311
e-mail: profilitec@profilitec.com (ITA)

Profilitec Corp.
472 Meeting Street, Suite C, No. 301 -
Charleston, SC 29403, USA
Ph: +1 855 290 9591
e-mail: customerservice@profilitec.com